vanEsch

www.van-esch.com

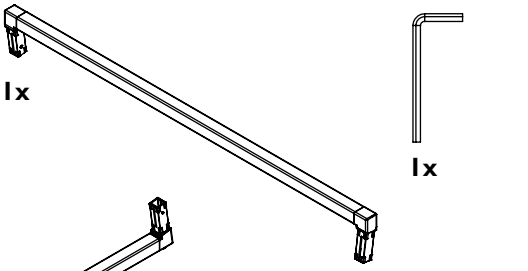

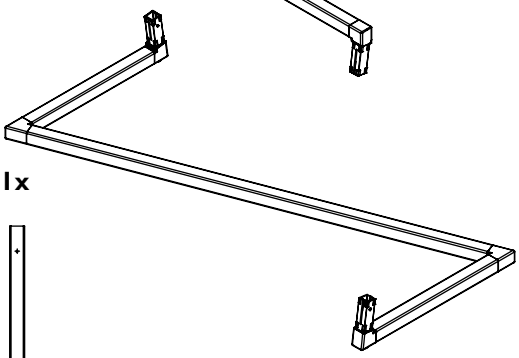

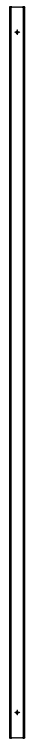

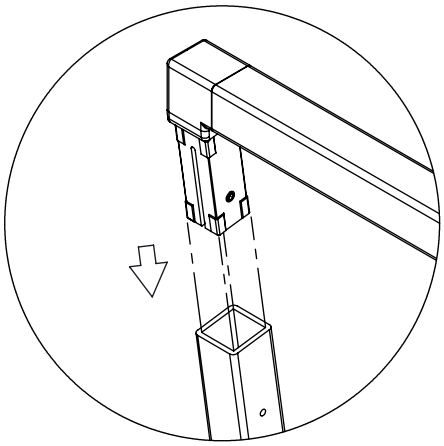

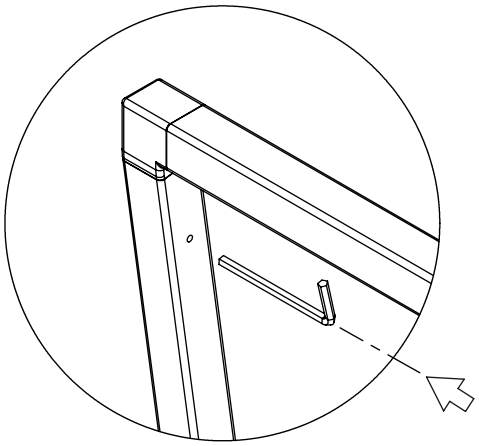

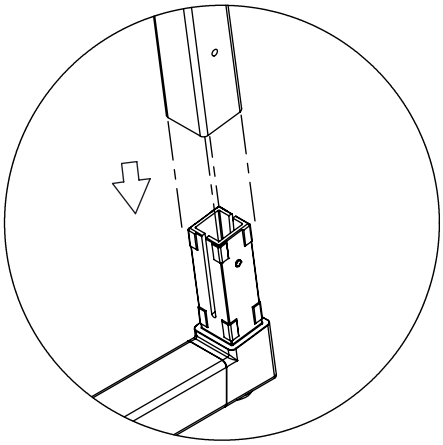

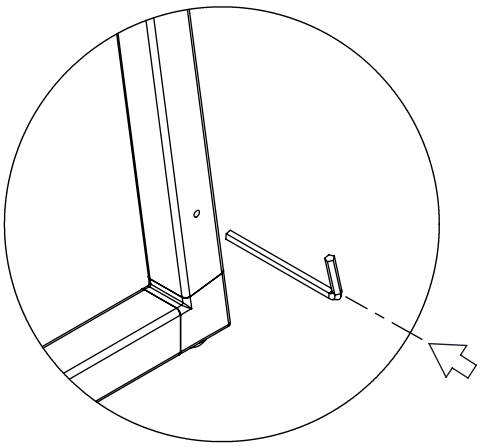

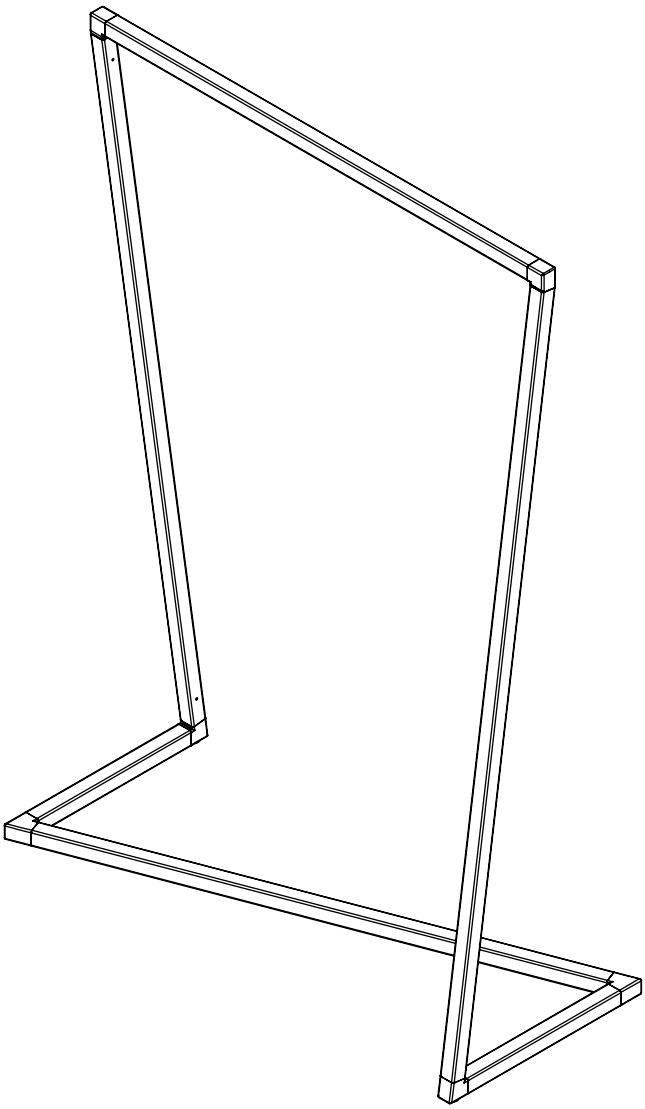

BUTLER 102