vanEsch

www.van-esch.com

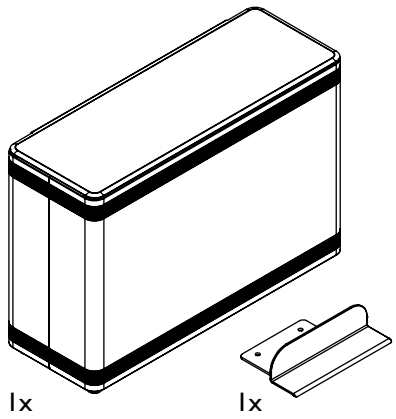

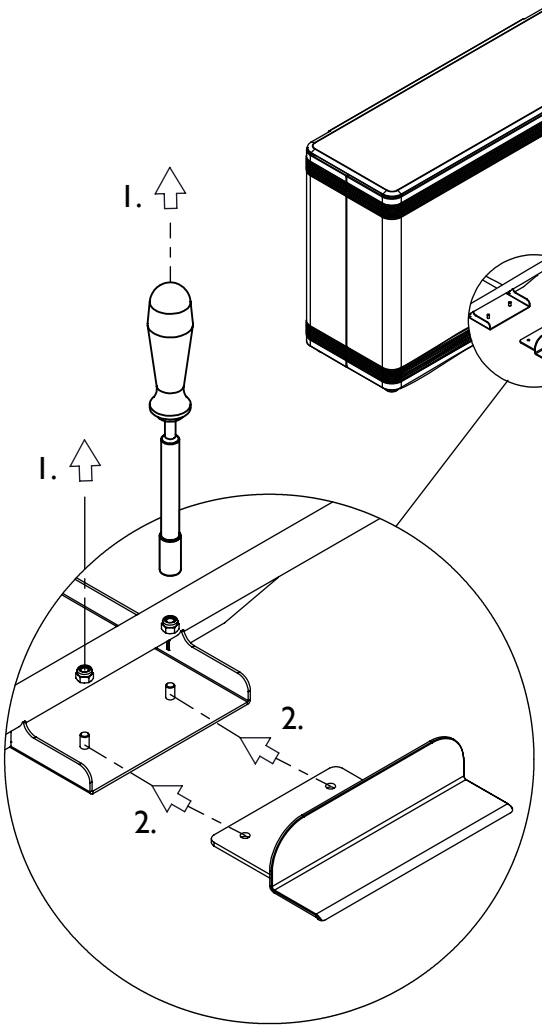

A

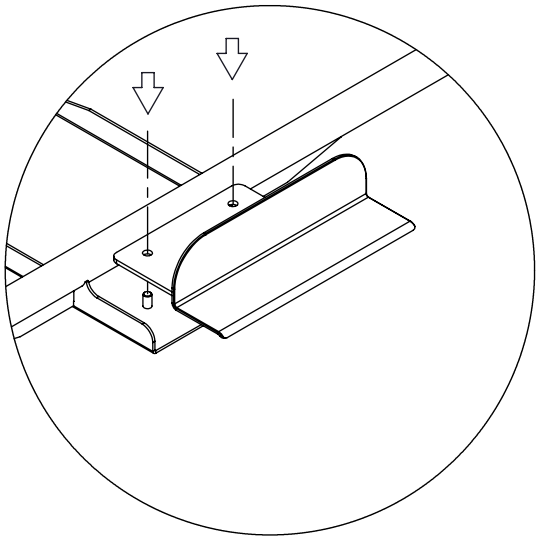

B

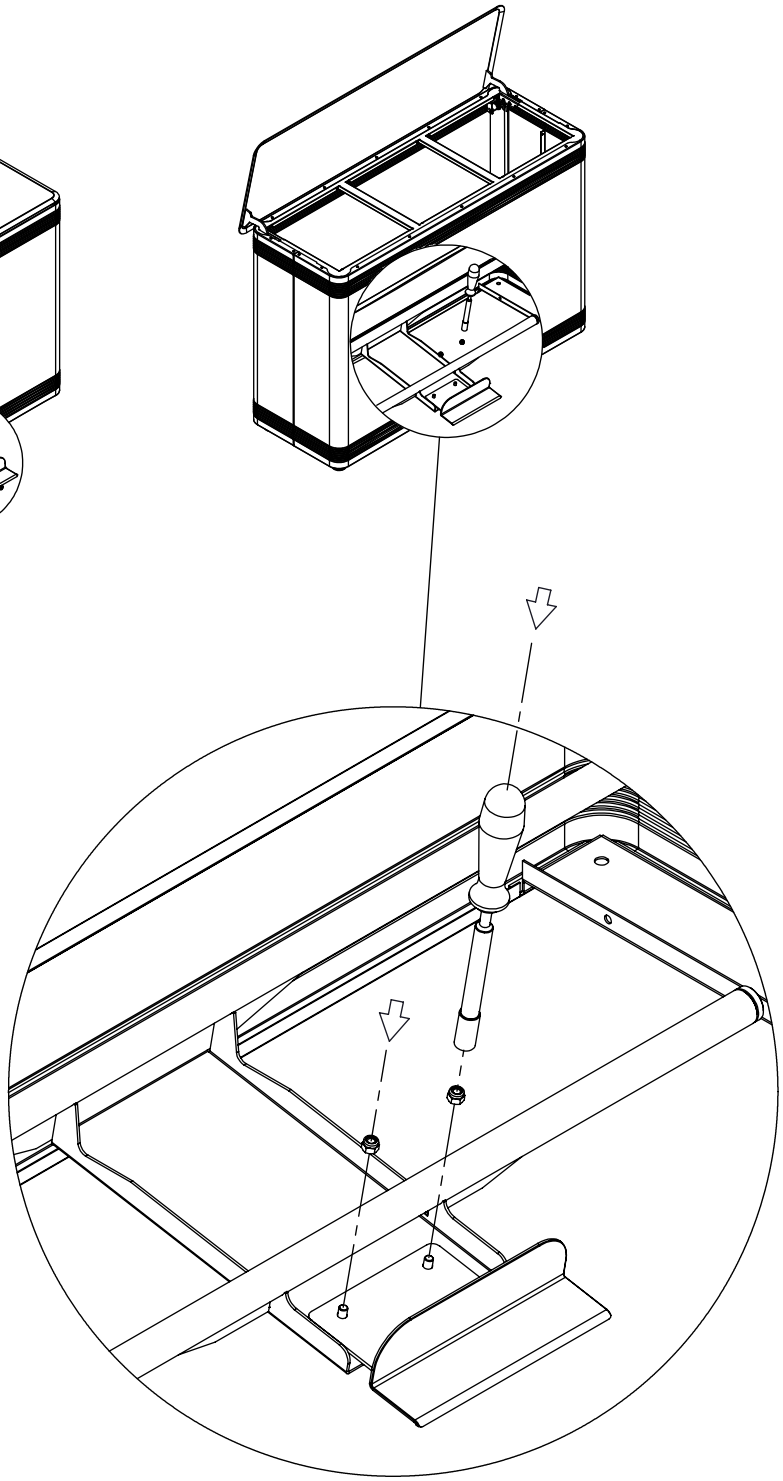

C

DITCH 3 PEDAL